UDOR®

ŘADA - SERIES

V

V 100/150 R V 130/120 R
V 100/150 L V 130/120 L

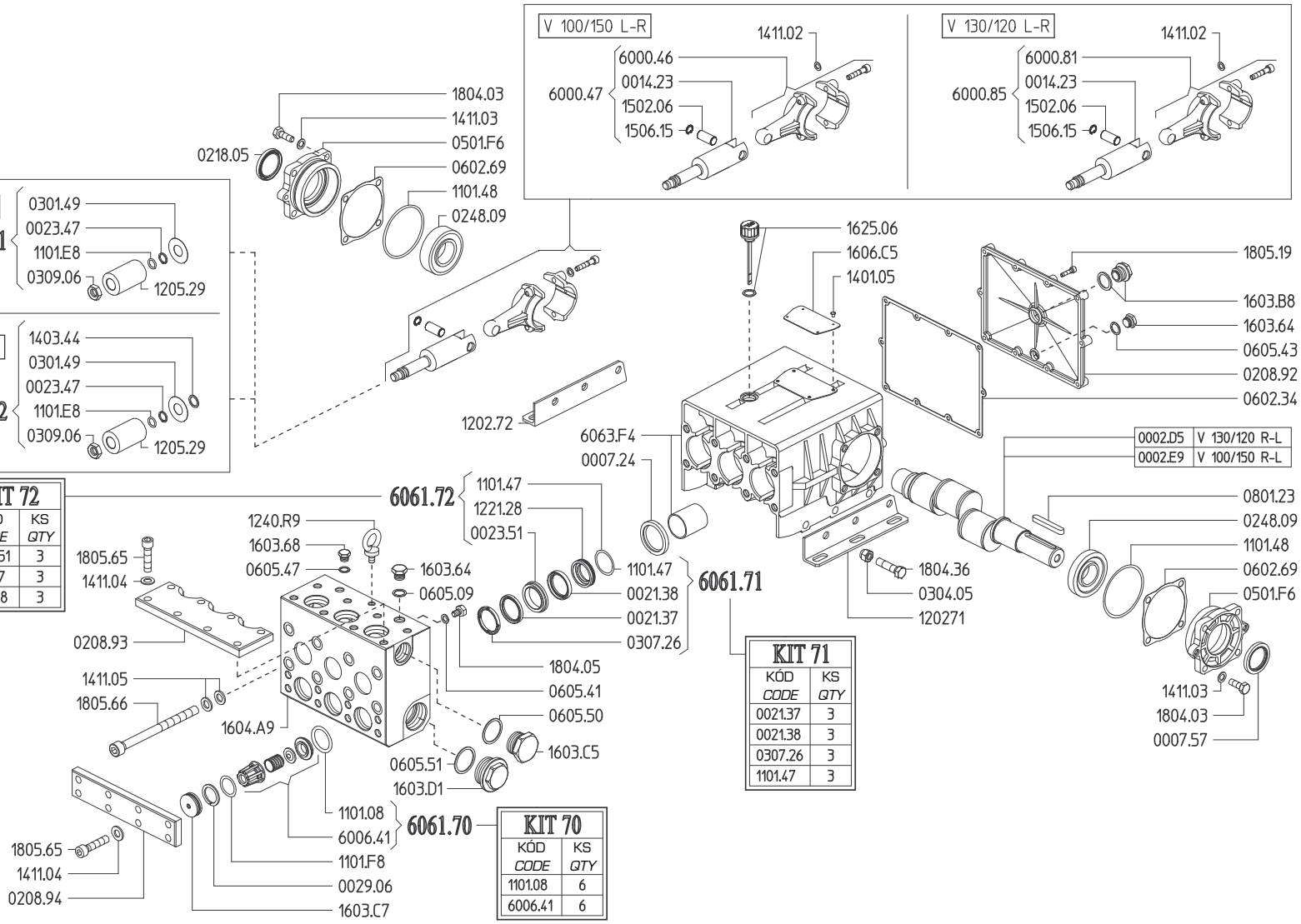

KIT 99

KÓD CODE	KS QTY
0023.47	3
0301.49	3
0309.06	3
1101.E8	3

KIT 127

KÓD CODE	KS QTY
0023.47	3
0301.49	3
0309.06	3
1101.E8	3
1403.44	3

KIT 72

KÓD CODE	KS QTY
0023.51	3
1101.47	3
1221.28	3

KIT 71

KÓD CODE	KS QTY
0021.37	3
0021.38	3
0307.26	3
1101.47	3

KIT 70

KÓD CODE	KS QTY
1101.08	6
6006.41	6

Vladimíra Tomečková - TOMOZ, Dolní Bečva 467, 75655 Dolní Bečva
Tel.: +420 724 003 269, Fax: +420 571 647 372, info@tomoz.cz, www.tomoz.cz

U-P-P018.00.U.T / 1.00.26.04.2010

UDOR

ŘADA - SERIES

V

V 160/120 R

V 160/120 L

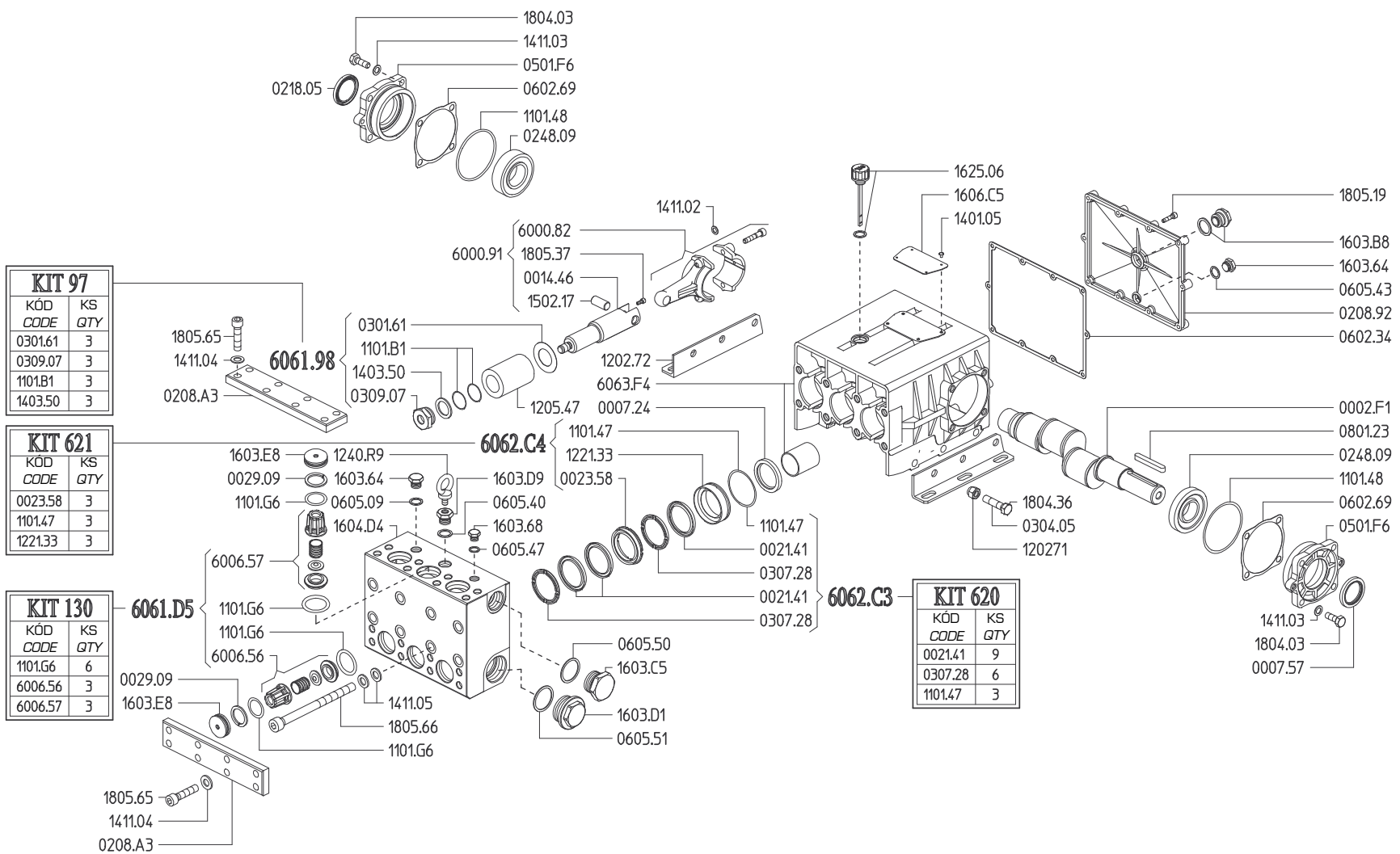

KIT 97

KÓD *CODE*	KS *QTY*
0301.61	3
0309.07	3
1101.B1	3
1403.50	3

KIT 621

KÓD *CODE*	KS *QTY*
0023.58	3
1101.47	3
1221.33	3

KIT 130

KÓD *CODE*	KS *QTY*
1101.G6	6
6006.56	3
6006.57	3

KIT 620

KÓD *CODE*	KS *QTY*
0021.41	9
0307.28	6
1101.47	3

Vladimíra Tomečková - TOMOZ, Dolní Bečva 467, 75655 Dolní Bečva

Tel.: +420 724 003 269, Fax: +420 571 647 372, info@tomoz.cz, www.tomoz.cz

U-P-Pr018.00.U.T / 1.00.26.04.2010